Канализационный насос Wellmix 80WQ2-50-17-4/2_380V

Погружные канализационные насосы · Артикул 19119977 · Серия WQ2

1. Обзор

Насосы модели WQ2 используются в напорных системах водоотведения (канализации), где невозможен отвод сточных вод гравитационным способом (самотёком). Насосы предназначены для стационарного использования в погруженном в перекачиваемую жидкость положении. Перекачиваемая среда – сточные воды, в том числе с содержанием твёрдых частиц(до определенного размера). Температура перекачиваемой среды – до +40°C, плотность – до 1050 кг/м³, значение pH – от 4 до 10. Максимальная глубина погружения насоса ниже уровня жидкости 6 метров.

Основные данные

Присоединительный размер	DN80
Максимальная мощность, кВт	4
Максимальный напор, м	24
Максимальная производительность, м3/ч	96
Номинальный напор, м	17
Номинальная подача, м3/ч	50
Максимальное погружение под зеркало воды, м	6
Гарантия, мес	24

2. Гидравлические характеристики

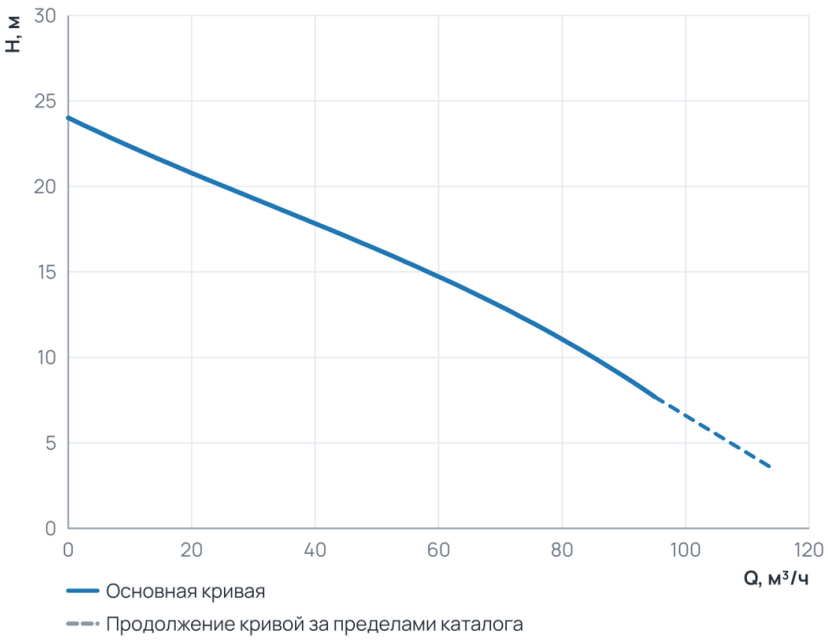

Рабочий диапазон

Подача Q	0 … 95 м³/ч
Напор H	7,7 … 24 м

Пунктир на диаграмме — продолжение кривой за пределами каталога производителя.

3. Технические данные

Общие сведения

Тип	Погружной насос	Серия	WQ2
Гарантия, мес	24	Число полюсов	2
Наличие режущего элемента	Нет		

Гидравлические данные

Номинальный напор, м	17	Максимальный напор, м	24

Гидравлические данные (продолжение)

Номинальная подача, м3/ч	50	Максимальная производительность, м3/ч	96
Максимальная производительность, л/мин	1 600		

Перекачиваемая среда

Температура окружающей среды, °C	0…+40	Максимальный размер неабразивных включений, мм	28
Максимальная температура перекачиваемой жидкости, °C	+1…+40	Максимальный размер неабразивных включений, мм (Погружные)	28

Материалы

Материал корпуса	Чугун

Монтаж и присоединение

Вес, кг	37	Длина, мм	550
Высота, мм	290	Ширина, мм	250
Присоединение	Фланцевое	Длина электрокабеля, м	8
Присоединительный размер	DN80	Максимальное погружение под зеркало воды, м	6

Электродвигатель

Класс изоляции	F	Степень защиты	IP68
Номинальный ток, А	6,68	Параметры электросети	3~380 V
Частота вращения, об/мин	2900	Максимальная мощность, Вт	4 000
Максимальная мощность, кВт	4	Класс изоляции (Погружные канализационные насосы)	F

4. Габаритные размеры

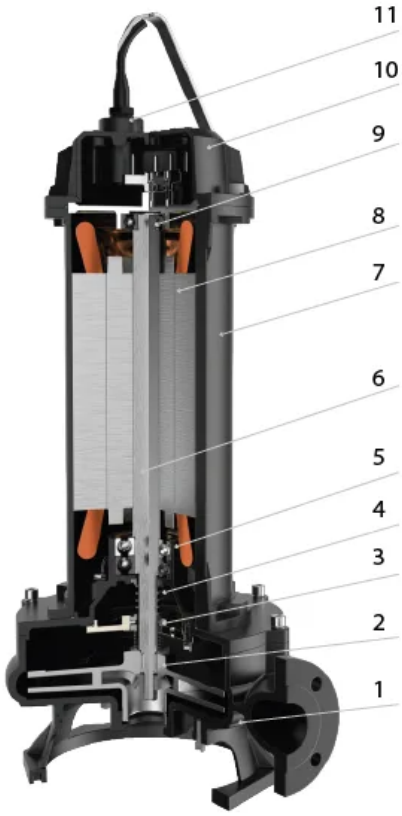

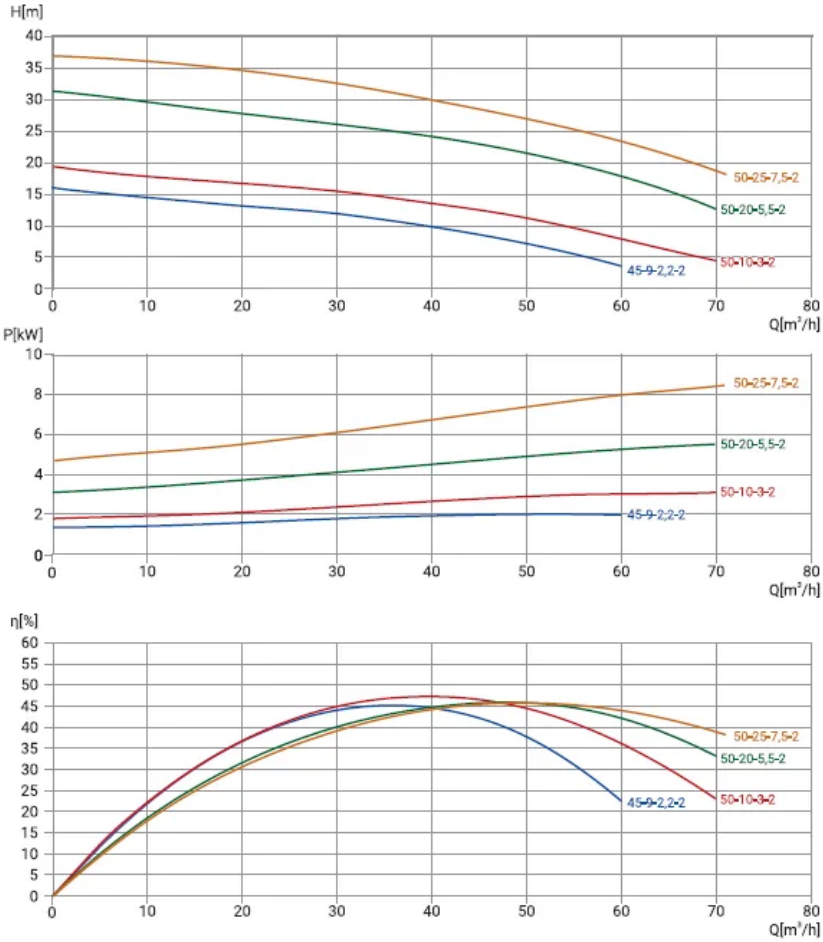
H[m]
50-25-7,5-2
50-20-5,5-2
50-10-3-2
45-9-2,2-2
Q[m³/h]
P[kW]
50-25-7,5-2
50-20-5,5-2
50-10-3-2
45-9-2,2-2
Q[m³/h]
η[%]
50-25-7,5-2
50-20-5,5-2
50-10-3-2
45-9-2,2-2
Q[m³/h]

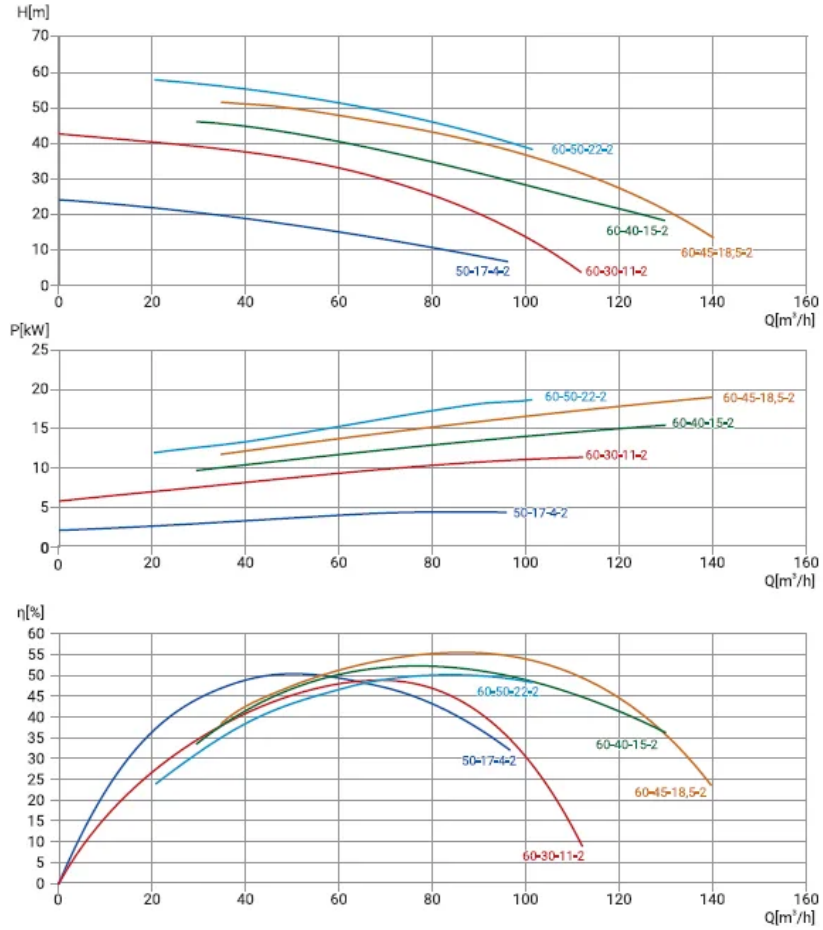
H[m]
60-50-22-2
60-40-15-2
60-45-18,5-2
50-17-4-2
60-30-11-2
Q[m³/h]
P[kW]
60-50-22-2
60-45-18,5-2
60-40-15-2
60-30-11-2
50-17-4-2
Q[m³/h]
η[%]
60-50-22-2
60-40-15-2
50-17-4-2
60-45-18,5-2
60-30-11-2
Q[m³/h]

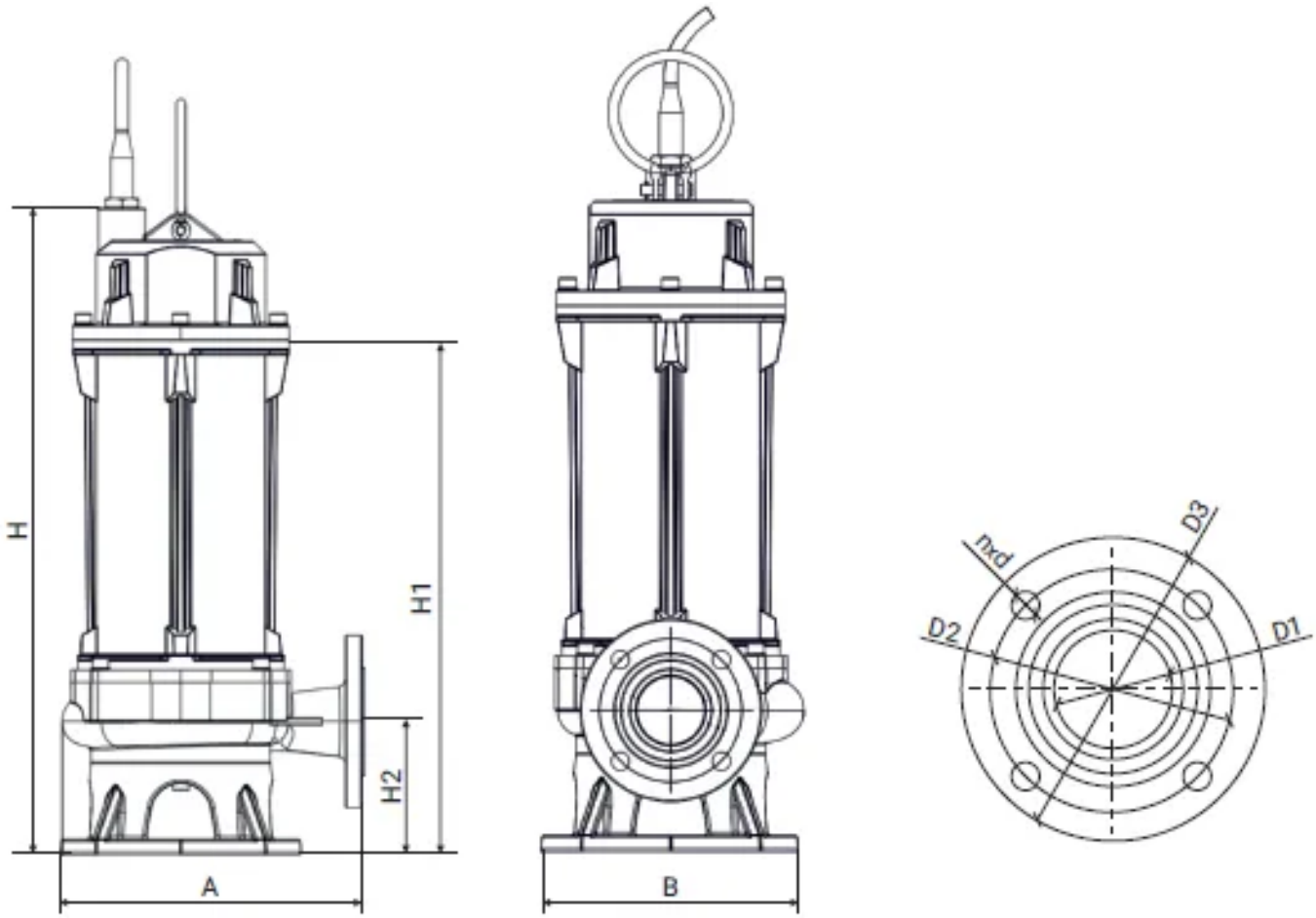

5. Данные для заказа

Наименование	Канализационный насос Wellmix 80WQ2-50-17-4/2_380V
Артикул	19119977
Производитель (марка)	WELLMIX
Серия	WQ2
Вид оборудования	Погружные канализационные насосы
Вес, кг	37
Гарантия, мес	24

6. Документация

Листы данных производителя

- 80WQ2-50-17-4_2 19119977

Инструкции и паспорта

- Паспорт, инструкция по монтажу эксплуатации WQ2 до 7.5 кВт
- Паспорт_ инструкция по монтажу и эксплуатации WQ2 от 11 кВт 04.03.2026

Каталоги

- Каталог канализационные насосы WQ2, GNWQ new 01.09.2026

3D и CAD-модели

- BIM-модель Revit, серия WQ2 — архив WELLMIX
- Чертежи DWG, серия WQ2 — архив WELLMIX
- 3D-модель STEP, серия WQ2 — архив WELLMIX

Документы прилагаются к товару — в карточке товара и в архиве документов для тендера.